SONY

2-189-027-03(1)

三脚 Tripod Trépied 三脚架

取扱説明書/Operating Instructions/Mode d'emploi/Gebrauchsanleitung/Manual de instrucciones/Gebruiksaanwijzing/Bruksanvisning/Manuale di istruzioni/Manual de instruções/Инструкция по эксплуатации/使用說明書 / 使用说明书 / 使用説明書 / تعليمات التشغيل

VCT-1500L

©2004 Sony Corporation Printed in China

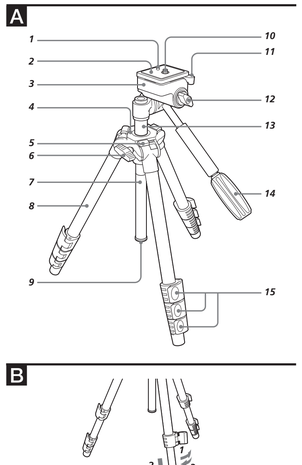

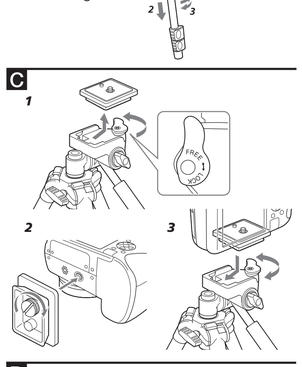

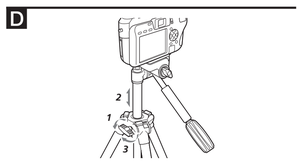

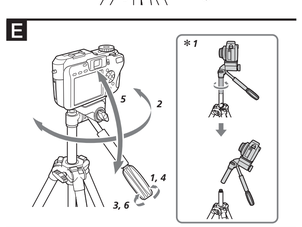

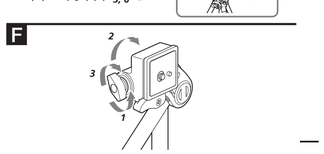

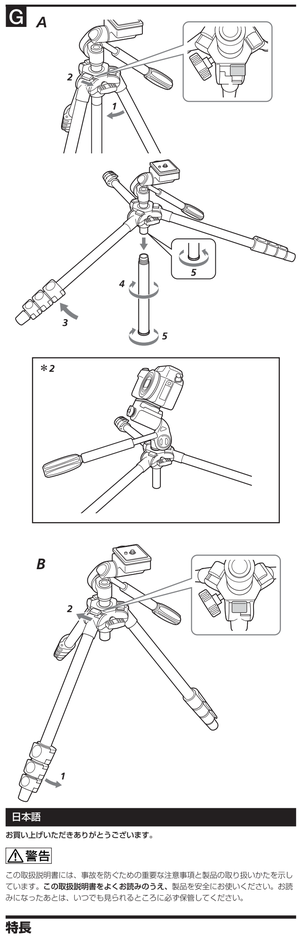

日本語

お買い上げいただきありがとうございます。

⚠警告

この取扱説明書には、事故を防ぐための重要な注意事項と製品の取り扱いかたを示しています。**この取扱説明書をよくお読みのうえ、**製品を安全にお使いください。お読みになったあとは、いつでも見られるところに必ず保管してください。

特長

この三脚はデジタルスチルカメラ／ビデオカメラなどにお使いいただけます。
最低高わずか180 mmのローポジション撮影可能。さまざまな撮影シーンに対応します。

使用上のご注意

デジタルスチルカメラ／ビデオカメラを取り付けたままで、持ち歩かないでください。

お手入れについて

- 汚れたら、やわらかい布に中性洗剤溶液を含ませて拭いてから、乾いた布でから拭きしてください。
- 海岸など、潮風の当たる所で使用したあとは、乾いた布でよく拭いてください。

主な仕様

積載カメラ重量	2 500 g以下	
パンニング角	360 度	
ティルティング角	前傾90 度、後傾50 度	
外形寸法	全高	約1 500 mm（開脚状態：エレベーター使用時）
	縦長	約430 mm
質量	約1 050 g	
脚段数	4段	
エレベータースライド	約300 mm	
同梱物	三脚（1）、キャリングケース（1）、印刷物一式	

仕様および外観は、改良のため予告なく変更することがあります。

⚠警告 安全のために

ソニー製品は安全に充分配慮して設計されています。しかし、まちがった使いかたをすると、人身事故になることがあり危険です。事故を防ぐために次のことを必ずお守りください。

●安全のための注意事項を守る
●故障したら使わずに、テクニカルインフォメーションセンターに修理を依頼する

警告表示の意味

取扱説明書では、次のような表示をしています。表示の内容をよく理解してから本文をお読みください。

⚠注意	この表示の注意事項を守らないと、感電やその他の事故によりけがをしたり周辺の家財に損害を与えたりすることがあります。

注意を促す記号	行為を指示する記号
指抜き	指示

⚠注意 下記の注意事項を守らないと、けがをすることがあります。

積載デジタルスチルカメラ／ビデオカメラ重量を守る
制限重量を超えると、三脚が倒れたりしてけがの原因となることがあります。 指示

開脚してからデジタルスチルカメラ／ビデオカメラを取り付ける
脚を閉じたまま取り付けると、転倒してデジタルスチルカメラ／ビデオカメラを破損したりけがの原因となることがあります。 指示

脚の出し入れ、エレベーターの操作には充分注意をはらう
指などをはさみ、思わぬけがをすることがあります。 指抜き

G 各部のなまえ

各項目について A – G をご参照ください。

1 ビデオボス
2 クイックシュー
3 カメラ台
4 本体
5 開脚調整ノブ
6 エレベーターストッパー
7 エレベーターB
8 脚
9 ストッパー
10 カメラネジ
11 クイックシュー固定レバー
12 カメラ台ストッパー
13 エレベーターA
14 パンハンドル
15 脚ロックレバー

B 三脚を立てる

1 脚ロックレバーを解除する。
2 希望の長さに脚を引き出す。
3 脚ロックレバーを締め、固定する。
4 脚を開く。

ご注意
三脚の脚はゆっくりと開いてください。強い力で引っ張ると故障の原因になります。

C デジタルスチルカメラ／ビデオカメラを取り付ける

バッテリーや"メモリースティック"、カセットは、デジタルスチルカメラ／ビデオカメラを三脚に取り付ける前にセットしておいてください。

1 クイックシュー固定レバーを"FREE"側に押しながら、クイックシューをはずす。
2 クイックシューをデジタルスチルカメラ／ビデオカメラに取り付けます。
カメラネジをしっかり締める。
ビデオカメラを取り付ける際には、ビデオボスをボス穴に合わせてください。
3 クイックシュー固定レバーを"FREE"側に押しながら、クイックシューを三脚に取り付け、固定レバーが止まるまで"LOCK"側に押して固定する。

D 高さを調節する

1 エレベーターストッパーをゆるめる。
2 カメラ台を上下に移動し、適当な高さに合わせる。
3 エレベーターストッパーを締めて固定する。

E パンニング／ティルティング

この三脚はパンハンドル1 本で、パンロック／ティルトロックができます。パンハンドルを軽く締めるとティルトロックになり、そこからさらに締めるとパンロックになります。

エレベーターストッパーがしっかり締まっている確認してから、パンニング／ティルティングは行ってください。締めかたが充分でないと、画像がぶれる原因になります。

パンニング
デジタルスチルカメラ／ビデオカメラを360 °回転させて撮影することができます。
1 パンハンドルをゆるめる。
2 パンハンドルを左右方向の希望の位置に動かし調節する。
3 パンハンドルを締める。（パンロック）

＊1 ご注意
この三脚はローポジション対応のため、エレベーターが2本にわかれています。エレベーターAとエレベーターBの接続部分を本体より上に上げ、パンロックした状態で反時計回りにパンニングしつづけると、エレベーターBからエレベーターAがはずれます。エレベーターを上げてパンニングするときは、エレベーターAとエレベーターBをしっかり締め、必ずパンロックをゆるめてご使用ください。

ティルティング
デジタルスチルカメラ／ビデオカメラを上下に動かして撮影することができます。
4 パンハンドルをゆるめる。
5 パンハンドルを上下方向の希望の位置に動かし調節する。
6 パンハンドルを締めて固定する。（ティルトロック）

F カメラ台の角度を変える

縦位置撮影ができます。
1 カメラ台ストッパーをゆるめる。
2 カメラ台を右側または、左側へおこす。
3 カメラ台ストッパーを締める。

G 開脚角度の設定方法

ローポジション（イラスト A）
1 脚を閉じる。
2 開脚調整ノブをカチッと止まるまで右方向へスライドさせる。
3 脚をいっぱいに開く。
4 エレベーターBを取りはずす。
5 エレベーターBのストッパーネジを取りはずし、エレベーターA接続部分に取り付ける。

＊2 ローポジションで下から上に向けて撮影をする場合は、デジタルスチルカメラ／ビデオカメラを前後逆に取り付けると撮影することができます。

セミローポジション（イラスト B）
1 ゆっくり脚を閉じる。
2 ローポジションの状態から、開脚調整ノブが自動的にカチッと左方向にスライドする。
この位置がセミローポジションです。

標準ポジション
1 脚を閉じて開く。
2 エレベーターBをはずしている場合は取り付ける。

ご注意
ローポジションとセミローポジションでご使用になられるときは、脚をのばすと、強度が充分取れませんので、脚はのばさないでご使用ください。

保証書とアフターサービス

保証書
- この製品には保証書が添付されていますので、お買い上げの際、お受け取りください。
- 所定事項の記入および記載内容をお確かめのうえ、大切に保存してください。
- 保証期間は、お買い上げ日より1年間です。

アフターサービス

調子が悪いときはまずチェックを
この取扱説明書をもう一度ご覧になってお調べください。

それでも具合の悪いときは
テクニカルインフォメーションセンターにご相談ください。

保証期間中の修理は
保証書の記載内容に基づいて修理させていただきます。詳しくは保証書をご覧ください。

保証期間経過後の修理は
修理によって機能が維持できる場合は、ご要望により有償修理させていただきます。

ご相談になるときは次のことをお知らせください。
- 型名：VCT-1500L
- 故障の状態：できるだけ詳しく
- お買い上げ年月日

お問い合わせ窓口のご案内	■テクニカルインフォメーションセンター ご使用上での不明な点や技術的なご質問のご相談、および修理受付の窓口です。 製品の品質には万全を期しておりますが、万一不具合が生じた場合は、「テクニカルインフォメーションセンター」までご連絡ください。 修理に関するご案内をさせていただきます。また修理が必要な場合は、お客様のお宅まで指定宅配便にて集荷にうかがいますので、まずお電話ください。
電話のおかけ間違いにご注意ください。	●ナビダイヤル・・・0570-00-0066（全国どこからでも市内通話料でご利用いただけます） ●携帯電話・PHSでのご利用は・・・0466-38-0253（ナビダイヤルが使用できない場合はこちらをご利用ください） 受付時間：月～金曜日　午前9時～午後8時 土、日曜日、祝日　午前9時～午後5時 お電話される際に、本機の型名（VCT-1500L）をお知らせください。より迅速な対応が可能になります。

ソニー株式会社　〒108-0075　東京都港区港南1-7-1

English

WARNING

This equipment has been tested and found to comply with the limits for a Class B digital device, pursuant to Part 15 of the FCC Rules. These limits are designed to provide reasonable protection against harmful interference in a residential installation. This equipment generates, uses, and can radiate radio frequency energy and, if not installed and used in accordance with the instructions, may cause harmful interference to radio communications. However, there is no guarantee that interference will not occur in a particular installation. If this equipment does cause harmful interference to radio or television reception, which can be determined by turning the equipment off and on, the user is encouraged to try to correct the interference by one or more of the following measures:
– Reorient or relocate the receiving antenna.
– Increase the separation between the equipment and receiver.
– Connect the equipment into an outlet on a circuit different from that to which the receiver is connected.
– Consult the dealer or an experienced radio/TV technician for help.

You are cautioned that any changes or modifications not expressly approved in this manual could void your authority to operate this equipment.

For the customers in Germany
Directive: EMC Directive 89/336/EEC, 92/31/EEC
This equipment complies with the EMC regulations when used under the following circumstances:
• Residential area
• Business district
• Light-industry district
(This equipment complies with the EMC standard regulations EN55022 Class B.)

Features

The VCT-1500L is a tripod for digital still cameras/video cameras. Lower section can be detached to allow full range of use. Allows for more creativity only 7 inches from the ground.

Caution

Never carry the tripod with the digital still camera/video camera attached.

Cleaning
- Clean the tripod with a soft cloth lightly moistened with a mild detergent solution.
- After using the tripod at a location subject to sea breezes, be sure to wipe it clean with a dry cloth.

Specifications

Maximum load
2 500 g (88 oz)

Panning angle
360 degrees

Tilting angle
90 degrees down,
50 degrees up

Stages of legs
4 stages

Dimensions
Maximum height:
Approx. 1 500 mm (59 1/8 inches) (Legs spread and elevator used)
Minimum height:
Approx. 430 mm (17 inches)
Elevator stroke:
Approx. 300 mm (11 7/8 inches)

Mass
Approx.1 050 g (37 oz)

Included items
Tribod (1),
Carrying case (1),
Set of printed documentation

Design and specifications are subject to change without notice.

A Identifying the Parts

Refer to A to G for details of items.
1 Pin
2 Camera mounting shoe
3 Tripod head
4 Main unit
5 Straddle adjustment knob
6 Elevator lock knob
7 Elevator B
8 Leg
9 Elevator stopper
10 Camera mounting screw and knob
11 Camera mounting shoe lock lever
12 Tripod head lock knob
13 Elevator A
14 Pan handle
15 Leg length adjustment lock lever

B Setting the Tripod

1 Unlock the leg length adjustment lock levers.
2 Adjust the length of the legs.
3 Lock the leg length adjustment lock levers.
4 Spread the legs until the tripod becomes stable.

Note
Spread the tripod legs slowly and carefully.
Pulling them apart forcefully may cause damage.

C Mounting the Digital Still Camera/Video Camera

Install the battery pack, "Memory Stick" and a cassette in the digital still camera/video camera before mounting to the tripod.

1 While pulling the camera mounting shoe lock lever fully to "FREE", slide out the camera mounting shoe from the tripod head.
2 Attach the camera mounting shoe to the digital still camera/video camera. Tighten the screw firmly. When you attach the video camera, align the pin with the positioning hole.
3 While pulling the camera mounting shoe lock lever fully to "FREE", replace the camera mounting shoe with the camera attached into the tripod head. Then, push the camera mounting shoe lock lever to "LOCK" to lock.

D Adjusting the Height of the Elevator

1 Loosen the elevator lock knob.
2 Adjust the height by moving the tripod head.
3 Tighten the elevator lock knob.

E Panning and Tilting

This tripod's one pan handle provides both pan lock and tilt lock. Fastening the pan handle lightly enables tilt lock, and fastening it tighter enables pan lock.

Before panning and tilting, make sure that the elevator lock knob is locked firmly. If it is unlocked, it will cause a digital still camera/video camera shake.

Panning
1 Loosen the pan handle.
2 Adjust the position by moving the pan handle.
3 Tighten the pan handle. (Pan lock)

*1 Note
This tripod has two separate elevators for low position work. If you raise the connection part of elevator A and elevator B from the main unit and keep panning counterclockwise during pan lock, elevator A will come apart from elevator B. When panning with the elevator raised, fasten elevator A and elevator B tightly and be sure to loosen the pan lock.

Tilting
4 Loosen the pan handle.
5 Adjust the position by moving the pan handle.
6 Tighten the pan handle. (Tilt lock)

F Changing the Angle of the Tripod Head

The horizontal shooting position can be changed to the vertical shooting position.

1 Loosen the tripod head lock knob.
2 Stand the tripod head to the right or the left.
3 Tighten the tripod head lock knob.

G Setting the Degree of Opening of the Legs

Low position (illustration A)
1 Close the legs.
2 Slide the straddle adjustment knob towards the right until it clicks into place.
3 Open the legs fully.
4 Remove elevator B.
5 Remove the elevator stopper screw from elevator B, then attach the elevator stopper screw to the connection part of elevator A.

*2 You can shoot upwards from a low position by attaching the digital still camera to the tripod backwords.

Semi-low position (illustration B)
1 Close the legs slowly.
2 From the low position, close the legs so that the straddle adjustment knob slides to the left and automatically clicks into place.
This is the semi-low position.

Standard position
1 Close the legs and then open them.
2 If elevator B is unattached, attach it to the connection part of elevator A.

Note
Do not extend the legs in the low position or semi-low position. The legs are not strong enough when extended.

Français

AVERTISSEMENT

Toute modification ou tout changement non approuvé expressément dans ce manuel peut conduire à l'interdiction de l'emploi de cet appareil.

Caractéristiques

Le VCT-1500L est un trépied pour appareils photo/caméscopes numériques.
La partie inférieure peut être détachée pour un emploi plus varié. Offre plus de possibilités à 7 pouces du sol.

ATTENTION

Ne jamais transporter le trépied par l'appareil photo ou le caméscope numérique.

Nettoyage
• Nettoyez le trépied avec un chiffon doux, légèrement imprégné d'une solution détergente douce.
• Si vous avez utilisé le trépied à un endroit exposé aux embruns marins, essuyez-le bien avec un chiffon sec avant de le ranger.

Spécifications

Charge maximale
2 500 g (88 on)

Angle de panoramique horizontal
360 degrés

Angle de panoramique vertical
90 degrés vers le bas
50 degrés vers le haut

Niveaux des pieds
4 niveaux

Dimensions
Hauteur maximale :
Approx. 1 500 mm (59 1/8 pouces) (avec pieds écartés et élévateur)
Hauteur minimale :
Approx. 430 mm (17 pouces)
Tige d'élévateur :
Approx. 300 mm (11 7/8 pouces)

Poids
Approx. 1 050 g (37 on)

Articles inclus
Trépied (1),
Etuide transport (1),
Jeu de documents imprimés

La conception et les spécifications peuvent être modifiées sans avis préalable.

A Nomenclature

Voir A à G pour le détail.
1 Broche
2 Sabot de montage
3 Tête de trépied
4 Partie principale
5 Molette de réglage d'écartement
6 Molette de verrouillage d'élévateur
7 Elévateur B
8 Pied
9 Butée de l'élévateur
10 Vis et molette de montage
11 Levier de verrouillage de sabot de montage
12 Molette de verrouillage de la tête de trépied
13 Elévateur A
14 Poignée de panoramique
15 Leviers de verrouillage du réglage de la longueur des pieds

B Réglage du trépied

1 Débloquez les leviers de verrouillage du réglage de la longueur des pieds.
2 Ajustez la longueur des pieds.
3 Rebloquez les leviers de verrouillage du réglage de la longueur des pieds.
4 Ecartez les pieds jusqu'à ce que le trépied soit stable.

Attention
Etirez les pieds du trépied doucement et avec précaution. Ne pas forcer pour ne pas les endommager.

C Montage de l'appareil photo/caméscope numérique

Installez la batterie, un « Memory Stick » et une cassette dans l'appareil photo/caméscope numérique avant de le visser sur le trépied.

1 Tout en tirant le levier de verrouillage du sabot de montage complètement vers « FREE », détachez le sabot de montage de la tête de trépied.
2 Fixez le sabot de montage à l'appareil photo/caméscope numérique.
Serrez bien la vis.
Lorsque vous fixez un caméscope, alignez la broche sur l'orifice de positionnement.
3 Tout en tirant le levier de verrouillage du sabot de montage vers « FREE », remettez le sabot de montage avec le caméscope dans la tête de trépied. Poussez ensuite le levier de verrouillage du sabot de montage vers « LOCK » pour bloquer le sabot.

D Réglage de la hauteur de l'élévateur

1 Desserrez la molette de verrouillage de l'élévateur.
2 Ajustez la hauteur en bougeant la tête de trépied.
3 Serrez la molette de verrouillage de l'élévateur.

E Panoramiques horizontal et vertical

Le verrouillage du panoramique horizontal et le verrouillage du panoramique vertical s'effectuent avec la poignée de panoramique. La poignée de panoramique doit être serrée légèrement pour le verrouillage du panoramique vertical et plus fort pour le verrouillage du panoramique horizontal.

Avant de faire un panoramique horizontal ou vertical, assurez-vous que la molette de verrouillage de l'élévateur est bien verrouillée. Si elle ne l'est pas, l'appareil photo/caméscope numérique risque de bouger.

Panoramique horizontal
1 Desserrez la poignée de panoramique.
2 Réglez la position en bougeant la poignée de panoramique.
3 Serrez la poignée de panoramique. (Verrouillage du panoramique horizontal)

*1 Remarque
Ce trépied a deux élévateurs pour la prise de vue en position basse. Si vous élevez le raccord de l'élévateur A et de l'élévateur B par rapport à la partie principale et continuez de tourner dans le sens antihoraire pendant le verrouillage de panoramique, l'élévateur A se détache de l'élévateur B. Tout en tournant quand l'élévateur est élevé, serrez bien l'élévateur A et l'élévateur B et desserrez le verrouillage de panoramique.

Panoramique vertical
4 Desserrez la poignée de panoramique.
5 Ajustez la position en bougeant la poignée de panoramique.
6 Serrez la poignée de panoramique. (Verrouillage du panoramique vertical)

F Changement de l'angle de la tête de trépied

La position de prise de vue peut être changée du panoramique horizontal au panoramique vertical.

1 Desserrez la molette de verrouillage de la tête de trépied.
2 Tournez la tête de trépied vers la droite ou la gauche.
3 Resserrez la molette de verrouillage de tête de trépied.

G Réglage du degré d'ouverture des pieds

Position basse (Illustration A)
1 Fermez les pieds.
2 Poussez la molette de réglage d'écartement vers la droite jusqu'à ce qu'elle s'encliquette.
3 Ouvrez complètement les pieds.
4 Retirez l'élévateur B.
5 Retirez la vis de butée d'élévateur de l'élévateur B, puis fixez la vis de butée d'élévateur au raccord de l'élévateur A.

*2 Pour la prise de vues vers le haut, d'une position basse, l'appareil photo numérique peut être fixé au trépied par l'arrière.

Position demi-basse (Illustration B)
1 Fermez doucement les pieds.
2 De la position basse, fermez les pieds de sorte que la molette de réglage d'écartement glisse vers la gauche et s'encliquette automatiquement.
Vous êtes en position demi-basse.

Position standard
1 Fermez les pieds puis rouvrez-les.
2 Si l'élévateur B est détaché, rattachez-le au raccord de l'élévateur A.

Remarque
Ne tirez pas les pieds en position basse ou demi-basse. Les pieds ne sont pas suffisamment résistants lorsqu'ils sont étirés.

Deutsch

Für Kunden in Deutschland
Richtlinie:EMV-Richtlinie 89/336/EWG,92/31/EWG
Dieses Gerät erfüllt die europäischen EMV-Bestimmungen für die Verwendung in folgenden Umgebungen:
• Wohngegenden
• Gewerbegebiete
• Leichtindustriegebiete
Das Gerät erfüllt die Bestimmungen der Norm EN55022, Klasse B.

Merkmale

Das Stativ VCT-1500L ist für Digitalkameras/Videokameras bestimmt.
Dank dem abnehmbaren Unterteil lässt sich das Stativ flexibel einsetzen. So empfiehlt es beispielsweise kreative Aufnahmen aus nur 180 mm Höhe.

Vorsicht

Transportieren Sie das Stativ niemals mit angebrachter Digitalkamera/Videokamera.

Reinigen
• Reinigen Sie das Stativ mit einem weichen, leicht mit einem milden Haushaltsreiniger angefeuchteten Tuch.
• Wenn das Stativ Meeresluft ausgesetzt war, wischen Sie es anschließend mit einem trockenen Tuch ab.

Technische Daten

Maximallast
2 500 g

Schwenkwinkel
360 Grad

Neigewinkel
90 Grad nach unten,
50 Grad nach oben

Teleskopbeine
4 Stufen

Abmessungen
Max. Höhe: ca. 1 500 mm (Beine gespreizt, Lift ausgefahren)
Min. Höhe: ca. 430 mm
Lift-Höhenverstellung: ca. 300 mm

Gewicht
ca. 1 050 g

Mitgeliefertes Zubehör
Stativ (1),
Tragetasche (1),
Anleitungen

Änderungen, die dem technischen Fortschritt dienen, bleiben vorbehalten.

A Bezeichnung der Teile

Einzelheiten finden Sie in den Abschnitten A bis G.
1 Stift
2 Kameramontageschuh
3 Stativkopf
4 Haupteinheit
5 Spreizwinkel-Einstellknopf
6 Liftverriegelungsknopf
7 Lift B
8 Bein
9 Liftanschlag
10 Kamerabefestigungsschraube und -knopf
11 Kameramontageschuh-Verriegelungshebel
12 Stativkopf-Verriegelungsknopf
13 Lift A
14 Schwenkgriff
15 Beinlängeneinstell-Verriegelung

B Aufstellen des Stativs

1 Lösen Sie die Beinlängeneinstell-Verriegelungen.
2 Justieren Sie die Länge der Beine ein.
3 Drehen Sie die Beinlängeneinstell-Verriegelungen zu.
4 Spreizen Sie die Stativbeine, damit das Stativ stabil steht.

Hinweis
Spreizen Sie die Stativbeine langsam und vorsichtig.
Ziehen Sie sie nicht mit Gewalt auseinander, da sie sonst beschädigt werden können.

C Anbringen der Digitalkamera/Videokamera

Setzen Sie den „Memory Stick" bzw. die Cassette in die Digitalkamera/Videokamera ein, bevor Sie das Stativ wie folgt anbringen:

1 Während Sie den Kameramontageschuh-Verriegelungshebel ganz auf „FREE" gedrückt halten, schieben Sie den Kameramontageschuh vom Stativkopf ab.
2 Bringen Sie den Kameramontageschuh an der Digitalkamera/Videokamera an.
Ziehen Sie die Schraube gut fest.
Beim Anbringen einer Videokamera muss der Stift in die Führungsbohrung eingreifen.
3 Während Sie den Kameramontageschuh-Verriegelungshebel ganz auf „FREE" gedrückt halten, bringen Sie den Kameramontageschuh mit der Kamera am Stativkopf an. Drücken Sie dann den Kameramontageschuh-Verriegelungshebel auf „LOCK", um den Montageschuh zu sichern.

D Höhenverstellung mit dem Lift

1 Lösen Sie den Liftverriegelungsknopf.
2 Stellen Sie die Höhe durch Verschieben des Stativkopfs ein.
3 Drehen Sie den Liftverriegelungsknopf zu.

E Schwenken und Neigen

Der Schwenkgriff ermöglicht sowohl eine Schwenk- als auch eine Neigebewegung.
Durch leichtes Festziehen des Griffs wird die Neigebewegung arretiert, durch starkes Festziehen die Schwenkbewegung.

Vergewissern Sie sich vor dem Schwenken und Neigen, dass der Liftverriegelungsknopf gut festgezogen ist. Ansonsten ist die Digitalkamera/Videokamera nicht stabil.

Schwenken
1 Lösen Sie den Schwenkgriff.
2 Bringen Sie den Schwenkgriff in die gewünschte Position.
3 Ziehen Sie den Schwenkgriff fest (Schwenkarretierung).

*1 Hinweis
Das Stativ besitzt zwei Lifte, um auch Aufnahmen aus geringer Höhe zu ermöglichen. Wenn Sie die Verbindungsstelle von Lift A und Lift B von der Haupteinheit anheben und bei arretierter Schwenkfunktion den Griff immer wieder in Gegenuhrzeigersinn schwenken, löst sich Lift A von Lift B. Wenn Sie mit angehobenem Lift schwenken, ziehen Sie Lift A und Lift B gut fest und achten Sie darauf, die Schwenkarretierung zu lösen.

Neigen
4 Lösen Sie den Schwenkgriff.
5 Bringen Sie den Schwenkgriff in die gewünschte Position.
6 Ziehen Sie den Schwenkgriff fest (Neigearretierung).

F Ändern des Stativkopfwinkels

Wird der Stativkopf aus der Horizontalen in die Vertikale gedreht, ermöglicht das Stativ Vertikalaufnahmen.

1 Lösen Sie den Stativkopf-Verriegelungsknopf.
Drehen Sie den Stativkopf nach rechts oder links.
2 Ziehen Sie den Stativkopf-Verriegelungsknopf fest.

G Ändern des Spreizwinkels der Stativbeine

Niedrige Position (Illustration A)
1 Schließen Sie die Stativbeine.
2 Schieben Sie den Spreizwinkel-Einstellknopf nach rechts, bis er einrastet.
3 Spreizen Sie die Stativbeine vollständig.
4 Nehmen Sie Lift B ab.
5 Nehmen Sie die Liftanschlagschraube von Lift B ab und bringen Sie sie an der Verbindungsstelle von Lift A an.

*2 Um aus niedriger Position nach oben aufzunehmen, bringen Sie die Digitalkamera rückwärts am Stativ an.

Halbniedrige Position (Illustration B)
1 Schließen Sie die Stativbeine langsam.
2 Schließen Sie die Stativbeine aus niedriger Position heraus, so dass sich der Spreizwinkel-Einstellknopf nach links schiebt und automatisch einrastet.
Das Stativ befindet sich nun in halbniedriger Position

Normalposition
1 Schließen Sie die Stativbeine und spreizen Sie sie wieder.
2 Falls Lift B nicht angebracht ist, bringen Sie ihn an Lift A an.

Hinweis
In der niedrigen und halbniedrigen Position dürfen die Beine nicht ausgezogen werden, da sie sonst zu stark belastet werden.

Español

Características

El VCT-1500L es un trípode para cámaras digitales/videocámaras. La sección inferior puede quitarse para permitir una gama completa de usos. Permitirá mayor creatividad con solamente 180 mm desde el suelo.

Precaución

No lleve nunca el trípode con la cámara digital/videocámara instalada.

Limpieza
• Limpie el trípode con un paño suave ligeramente humedecido en una solución de detergente suave.
• Después de haber utilizado el trípode en un lugar sometido a la brisa del mar, cerciórese de limpiarlo frotándolo con un paño seco.

Especificaciones

Carga máxima
2 500 g

Ángulo de panorámica
360 grados

Ángulo de picado
90 grados hacia abajo
50 grados hacia arriba

Etapas de las patas
4 etapas

Dimensiones
Altura máxima:
Aprox. 1 500 mm (Patas desplegadas y elevador utilizado)
Altura mínima:
Aprox. 430 mm
Carrera del elevador:
Aprox. 300 mm

Masa
Aprox. 1 050 g

Elementos incluidos
Trípode (1),
Funda de transporte (1),
Juego de documentación impresa

El diseño y las especificaciones están sujetos a cambio sin previo aviso.

A Identificación de partes

Con respecto a los detalles de cada parte, consulte A a G.
1 Pasador
2 Zapata para montaje de la cámara
3 Cabeza del trípode
4 Unidad principal
5 Perilla de ajuste de montaje a horcajadas
6 Perilla de bloqueo del elevador
7 Elevador B
8 Pata
9 Retén del elevador
10 Tornillo y perilla de montaje de la cámara
11 Palanca de bloqueo de la zapata para montaje de la cámara
12 Perilla de bloqueo de la cabeza del trípode
13 Elevador A
14 Mango de panorámica
15 Palanca de bloqueo del ajuste de longitud de las patas

B Ajuste del trípode

1 Desbloquee las palancas de bloqueo del ajuste de longitud de las patas.
2 Ajuste la longitud de las patas.
3 Bloquee las palancas de bloqueo del ajuste de longitud de las patas.
4 Separe las patas hasta que el trípode quede estable.

Nota
Extienda las patas del trípode lentamente y con cuidado.
Si las separase a la fuerza podría dañarlas.

C Montaje de la cámara digital/videocámara

Instale la batería, un "Memory Stick", y un videocasete en la cámara digital/videocámara antes de montarla en el trípode.

1 Tirando de la palanca de bloqueo de la zapata para montaje de la cámara completamente hasta "FREE", deslice y quite la zapata para montaje de la cámara de la cabeza del trípode.
2 Fije la zapata para montaje de la cámara a la cámara digital/videocámara.
Apriete firmemente el tornillo.
Cuando fije la videocámara, alinee el pasador con el orificio de ubicación.
3 Tirando de la palanca de bloqueo de la zapata para montaje de la cámara completamente hasta "FREE", devuelva dicha zapata con la cámara montada a la cabeza del trípode. Después, empuje la palanca de bloqueo de la zapata para montaje de la videocámara hasta "LOCK" para bloquearla.

D Ajuste de la altura del elevador

1 Afloje la perilla de bloqueo del elevador.
2 Ajuste la altura moviendo la cabeza del trípode.
3 Apriete la perilla de bloqueo del elevador.

E Panorámica y picado

El mango de panorámica de este trípode permite el bloqueo de panorámica y el bloqueo de picado. Si aprieta ligeramente el mango de panorámica, podrá bloquear el picado, y si lo aprieta más, podrá bloquear la panorámica.

Antes de utilizar las funciones de panorámica y picado, cerciórese de que el elevador esté firmemente bloqueado con la perilla de bloqueo del mismo. Si quedase desbloqueado, la cámara digital/videocámara podría sufrir sacudidas.

Panorámica
1 Afloje el mango de panorámica.
2 Ajuste la posición moviendo el mango de panorámica.
3 Apriete el mango de panorámica. (Bloqueo de panorámica)

*1 Nota
Este trípode posee dos elevadores separados para trabajo en posición baja. Si levanta la parte de conexión del elevador A y del B desde la unidad principal y continúa panoramizando hacia la izquierda durante el bloqueo de panorámica, el elevador A se separará del B. Para panoramizar con el elevador levantado, apriete ligeramente los elevadores A y B y cerciórese de desbloquear la panorámica.

Picado
1 Afloje el mango de panorámica.
2 Ajuste la posición moviendo el mango de panorámica.
3 Apriete el mango de panorámica. (Bloqueo de picado)

F Cambio del ángulo de la cabeza del trípode

La posición de toma horizontal podrá cambiarse a la posición de toma vertical.

1 Afloje la perilla de bloqueo de la cabeza del trípode.
2 Coloque la cabeza del trípode hacia la derecha o la izquierda.
3 Apriete la perilla de bloqueo de la cabeza del trípode.

G Ajuste del grado de apertura de las patas

Posición baja (ilustración A)
1 Cierre las patas.
2 Deslice la perilla de ajuste de montaje a horcajadas hacia la derecha hasta que chasquee en su lugar.
3 Abra completamente las patas.
4 Quite el elevador B.
5 Quite el tornillo de retén del elevador B, y después colóquelo en la parte de conexión del elevador A.

*2 Para realizar tomas hacia arriba desde una posición baja, podrá fijar la cámara digital al trípode hacia atrás.

Posición semibaja (Ilustración B)
1 Cierre lentamente las patas.
2 Desde la posición baja, cierre las patas de forma que la perilla de ajuste de montaje a horcajadas se deslice hacia la izquierda y chasquee automáticamente en su lugar. Ésta es la posición semibaja.

Posición estándar
1 Cierre las patas y después ábralas.
2 Si el elevador B no está instalado, instálelo en la parte de conexión del elevador A.

Nota
No extienda las patas en la posición baja ni en la semibaja. Las patas no serán suficientemente resistentes cuando estén extendidas.

Nederlands

Kenmerken

De VCT-1500L is een statief voor een digitale fotocamera/videocamera.
Het onderste deel is afneembaar, voor een veelzijdiger gebruik. Zonder het ondersteld kunt u opnamen maken op slechts 180 mm van de grond.

Voorzichtig

Draag nooit het statief mee zolang er een digitale fotocamera/videocamera op is bevestigd.

Reinigen
• Veeg het statief schoon met een zachte doek, licht bevochtigd met wat milde vloeibare zeep.
• Als u het statief gebruikt aan de kust, met zilte zeewind, veeg het daarna dan zorgvuldig schoon met een droge doek.

Technische gegevens

Maximaal draagvermogen
2 500 g

Horizontale draaihoek
360 graden

Verticale kantelhoek
90 graden omlaag,
50 graden omhoog

Pootsegmenten
4 segmenten

Afmetingen
Maximale hoogte:
ca. 1 500 mm (poten geheel gespreid en verlenghals uitgeschoven)
Minimale hoogte:
ca. 430 mm
Instelbereik verlenghals:
ca. 300 mm

Gewicht
ca. 1 050 g (gram)

Bijgeleverd toebehoren
Statief (1),
Draagtas (1),
Handleiding en documentatie

Wijzigingen in ontwerp en technische gegevens voorbehouden, zonder kennisgeving.

A Plaats en functie van de onderdelen

Zie de afbeeldingen A t/m G voor de plaats van de onderdelen.
1 Camera-borgpen
2 Camera-montageschoen
3 Statiefkop
4 Schouderstuk
5 Spreidstand-instelknop
6 Hoogtevergrendelknop
7 Verlenghals B
8 Statiefpoot
9 Verlenghals-stuitstuk
10 Camera-montageschroef en borgring
11 Borgknop voor camera-montageschoen
12 Borgknop voor statiefkop
13 Verlenghals A
14 Zwenkhandgreep
15 Pootlengte-vergrendelknop

B Het statief opstellen

1 Zet de pootlengte-vergrendelknoppen weer vast.
2 Spreid de poten totdat het statief stevig blijft staan.
3 Zet de pootlengte-vergrendelknoppen los.
4 Schuif de poten uit tot de gewenste lengte.

Opmerking
Wees voorzichtig bij het spreiden van de statiefpoten.
Als u er te hard aan trekt, kunnen de poten beschadigd worden.

C De digitale fotocamera/videocamera aanbrengen

Installeer een batterijpak, een "Memory Stick" en een videocassette in de digitale fotocamera/videocamera alvorens u die op het statief aanbrengt.
1 Trek de borgknop voor de camera-montageschoen geheel naar "FREE" en schuif de camera-montageschoen van de statiefkop af.
2 Bevestig de camera-montageschoen onder aan de digitale fotocamera/videocamera.
Draai de borgschroef stevig vast.
Bij het aanbrengen van een videocamera zorgt u dat de camera-borgpen in de daarvoor bestemde opening valt.
3 Trek de borgknop voor de camera-montageschoen weer helemaal naar "FREE" en schuif de camera-montageschoen met de camera op de statiefkop.
Druk dan de borgknop voor de camera-montageschoen naar "LOCK" om de camera vast te zetten.

D Hoogte instellen met de verlenghals

1 Draai de hoogtevergrendelknop los.
2 Schuif de verlenghals tot de gewenste hoogte uit door de statiefkop omhoog te trekken.
3 Draai de hoogtevergrendelknop weer vast.

E Zijwaarts draaien en voor/achterwaarts kantelen

Met de enkele zwenkhandgreep van dit statief kunt u zowel de zwenkbeweging als de kantelbeweging afzonderlijk vergrendelen.
Door de zwenkhandgreep licht vast te draaien vergrendelt u de kantelbeweging en door de handgreep steviger vast te draaien vergrendelt u de zwenkbeweging.

Alvorens u de camera zijwaarts draait of omhoog/omlaag kantelt, moet u nog even controleren of de hoogtevergrendelknop wel stevig vast zit. Als die knop los zit, kan de digitale fotocamera/videocamera bij het draaien nogal trillen.

Zijwaarts draaien
1 Draai de zwenkhandgreep los.
2 Draai de statiefkop in de gewenste stand door de

Svenska

Funktioner

VCT-1500L är ett stativ för digitala stillbildskameror/videokameror. Den undre delen kan tas av vilket ökar användningsmöjligheterna. Ger möjlighet till ökad kreativitet endast 180 mm från marken.

Obs

Är aldrig stativet med den digitala stillbildskameran/videokameran monterad.

Rengöring
- Rengör stativet med en mjuk trasa lätt fuktad med mild rengöringslösning.
- Efter att ha använt stativet på någon plats med havsvindar, skall det torkas av med en torr trasa.

Tekniska data

Maxbelastning
2 500 g

Panoreringsvinkel
360 grader

Lutningsvinkel
90 grader nedåt,
50 grader uppåt

Inställningsnivåer för benlängd
4 nivåer

Dimensioner
Maxhöjd:
ca 1 500 mm (med stativets ben sträckt och vid användande av den reglerbara mittpelaren)
Minimihöjd:
ca 430 mm
Mittpelarens lyfthöjd:
ca 300 mm

Vikt
Ca 1 050 g

Inkluderade artiklar
Stativ (1),
Bärpåse (1),
Uppsättning tryckt dokumentation

Rätt till ändringar av utförande och tekniska data förbehålls.

A Stativets delar

Vi hänvisar till **A** till **G** för detaljer om användningssätt.

1 Sprint
2 Sko för kameramontering
3 Stativfäste
4 Huvudenhet
5 Grenjusteringsvred
6 Låsvred för reglerbar mittpelare
7 Reglerbar mittpelare B
8 Ben
9 Stoppare på reglerbar mittpelare
10 Skruv och vred för kameramontering
11 Låsspak för kameramonteringsskon
12 Låsvred för stativfäste
13 Reglerbar mittpelare A
14 Panoreringshandtag
15 Låsspak för justering av benlängd

E Ställa in stativet

1 Lossa låsspakarna för justering av benlängden.
2 Justera stativets benlängd.
3 Lås benen genom att dra åt låsspakarna.
4 Sära stativets ben tills det står stadigt.

Observera
Sära stativets ben långsamt och försiktigt.
Om de dras isär alltför häftigt kan de skadas.

C Montera den digitala stillbildskameran/videokameran

Sätt i batterisatsen, "Memory Stick" och en kassett i den digitala stillbildskameran/videokameran innan den monteras på stativet.

1 Dra kameramonteringsskons låsspak så långt åt "FREE" som möjligt och skjut samtidigt ut kameramonteringsskon från stativfästet.
2 Sätt fast kameramonteringsskon på den digitala stillbildskameran/videokameran. Dra åt skruven ordentligt. Vid fastsättning av videokameran, skall sprinten passas in i hålet på videokamerans undersida.
3 Dra kameramonteringsskons låsspak så långt åt "FREE" som möjligt och sätt tillbaka kameramonteringsskon, med kameran monterad, i fästet på stativet. Skjut därefter kameramonteringsskons låsspak åt "LOCK" för att låsa.

D Justera den reglerbara mittpelaren

1 Lossa mittpelarens låsvred.
2 Justera höjden genom att flytta på stativfästet.
3 Dra åt låsvredet för den reglerbara mittpelaren.

E Panorering och lutning

Panoreringshandtaget på stativet har både panoreringslås och lutningslås.
Genom en lätt ådragning av panoreringshandtaget låses lutningen, och genom hårdare ådragning låses panoreringen.

Kontrollera att mittpelarens låsvred är ordentligt åtdraget före panorering och lutning. Om vredet inte är åtdraget, kommer det att orsaka skakningar i den digitala stillbildskameran/videokameran.

Panorering
1 Lossa panoreringshandtaget.
2 Justera något genom att flytta panoreringshandtaget.
3 Dra åt panoreringshandtaget. (Panoreringslås)

***1 Observera**
Detta stativ har två separata justerbara mittpelare för tagning i lågt läge. Om kopplingsdelen på den justerbara mittpelaren A och den justerbara mittpelaren B höjs upp från huvudenheten och panorering görs moturs, kommer den justerbara mittpelaren A att lossna från den justerbara mittpelaren B. Vid panorering med mittpelaren upphöjd ska den justerbara mittpelaren A och den justerbara mittpelaren B dras åt ordentligt och panoreringslåset ska vara lossat.

Lutning
4 Lossa panoreringshandtaget.
5 Justera läget genom att flytta panoreringshandtaget.
6 Dra åt panoreringshandtaget. (Lutningslås)

F Ändra vinkeln på stativfästet

Den horisontella tagningspositionen kan ändras till vertikal tagningsposition.

1 Lossa på låsvredet för stativfästet.
2 Luta stativfästet åt höger eller vänster.
3 Dra sedan åt låsvredet för stativfästet.

G Inställning av benens öppningsvinkel

Lågt läge (illustration A)
1 Fäll ihop benen.
2 Skjut grenjusteringsvredet mot höger tills det klickar på plats.
3 Öppna benen fullt.
4 Ta bort den justerbara mittpelaren B.
5 Ta bort stopparskruven på den justerbara mittpelaren B, fäst sedan stopparskruven och kopplingsdelen på den justerbara mittpelaren A.

*2 För att filma uppåt från ett lågt läge, kan den digitala stillbildskameran fästas på stativet bakåt.

Semi-lågt läge (illustration B)
1 Fäll ihop benen långsamt.
2 Från det låga läget, fäll ihop benen så att grenjusteringsvredet glider till vänster och automatiskt klickar på plats.
Detta är det semi-låga läget.

Standardläge
1 Fäll ihop benen och öppna dem.
2 Om den reglerbara mittpelaren B inte på pästatt, fäst den på kopplingsdelen på den reglerbara mittpelaren A.

Observera
Dra inte ut benen det låga läget eller det semi-låga läget. Benen är inte tillräckligt starka när de är utdragna.

Italiano

Caratteristiche

Il VCT-1500L è un treppiede per fotocamere digitali/videocamere. La sezione inferiore può essere staccata per consentire l'intera gamma di impiego. Permette una maggiore creatività a solo 180 mm dal suolo.

Precauzione

Non trasportare mai il treppiede con la fotocamera digitale/videocamera ancora applicata.

Pulizia
- Pulire il treppiede con un panno morbido leggermente inumidito con una blanda soluzione detergente.
- Dopo aver usato il treppiede in un luogo esposto a salsedine, assicurarsi di pulirlo con un panno asciutto.

Caratteristiche tecniche

Carico massimo
2 500 g

Angolo di panoramica
360 gradi

Angolo di inclinazione
90 gradi verso il basso,
50 gradi verso l'alto

Sezioni delle gambe
4 sezioni

Dimensioni
Altezza massima:
Circa 1 500 mm (con le gambe estese e usando l'elevatore)
Altezza minima:
Circa 430 mm
Corsa dell'elevatore:
Circa 300 mm

Massa
Circa 1 050 g

Accessori inclusi
Treppiede (1),
Custodia di trasporto (1),
Corredo di documentazione stampata

Il disegno e le caratteristiche tecniche sono soggetti a modifiche senza preavviso.

A Identificazione delle parti

Fare riferimento alle figure da **A** a **G** per dettagli.

1 Perno
2 Attacco di montaggio fotocamera/videocamera
3 Testata treppiede
4 Unità principale
5 Manopola di regolazione divaricazione
6 Manopola di blocco elevatore
7 Elevatore B
8 Gamba
9 Fermo dell'elevatore
10 Vite e manopola di montaggio fotocamera/videocamera
11 Leva di blocco attacco di montaggio fotocamera/videocamera
12 Manopola di blocco testata treppiede
13 Elevatore A
14 Leva di panoramica
15 Leva di blocco per la regolazione della lunghezza delle gambe

B Preparazione del treppiede

1 Sbloccare le leve di blocco per la regolazione della lunghezza delle gambe.
2 Regolare la lunghezza delle gambe.
3 Bloccare le leve di blocco per la regolazione della lunghezza delle gambe.

Nota
Non estendere le gambe nella posizione bassa o semibassa. Le gambe non sono abbastanza forti quando sono estese.

***1 Nota**
Il treppiede dispone di due elevatori separati per le riprese da posizioni basse. Se si solleva la parte di collegamento dell'elevatore A e dell'elevatore B dall'unità principale e si continua la panoramica in senso antiorario durante il blocco panoramica, l'elevatore A si tacca dall'elevatore B. Quando si esegue la panoramica con l'elevatore sollevato, fissare strettamente l'elevatore A e l'elevatore B e assicurarsi di allentare il blocco panoramica.

Inclinazione
4 Allentare la leva di panoramica.
5 Regolare la posizione muovendo la leva di panoramica.
6 Serrare la leva di panoramica. (Blocco inclinazione)

F Cambiamento dell'angolazione della testata treppiede

La posizione di ripresa orizzontale può essere cambiata nella posizione di ripresa verticale.

1 Allentare la manopola di blocco testata treppiede.
2 Alzare la testata treppiede verso destra o sinistra.
3 Serrare la manopola di blocco testata treppiede.

G Impostazione del grado di apertura delle gambe

Posizione bassa (illustrazione A)
1 Chiudere le gambe.
2 Far scorrere la manopola di regolazione divaricazione verso destra fino a che si blocca in posizione.
3 Aprire completamente le gambe.
4 Rimuovere l'elevatore B.
5 Rimuovere la vite di fermo elevatore dall'elevatore B e applicare la vite di fermo elevatore alla parte di collegamento dell'elevatore A.

*2 Per riprendere verso l'alto da una posizione bassa, si può applicare la fotocamera digitale al treppiede girata all'indietro.

Posizione semibassa (Ilustrazione B)
1 Chiudere lentamente le gambe.
2 Dalla posizione bassa, chiudere le gambe in modo che la manopola di regolazione divaricazione scorra verso sinistra e si blocchi automaticamente in posizione.
Questa è la posizione semibassa.

Posizione standard
1 Chiudere le gambe e quindi aprirle.
2 Se l'elevatore B non è attaccato, attaccarlo alla parte di collegamento dell'elevatore A.

Nota
Non estendere le gambe nella posizione bassa o semibassa. Le gambe non sono abbastanza forti quando sono estese.

C Montaggio della fotocamera digitale/videocamera

Installare il blocco batteria, il "Memory Stick" e una cassetta nella fotocamera digitale/videocamera prima di montarla sul treppiede.

1 Tirando la leva di blocco dell'attacco fotocamera/videocamera completamente verso "FREE", far scorrere l'attacco di montaggio fotocamera/videocamera fuori dalla testata treppiede.
2 Fissare l'attacco di montaggio fotocamera/videocamera alla fotocamera digitale/videocamera. Serrare saldamente la vite. Quando si applica una videocamera, allineare il perno con il foro di posizionamento.
3 Tenendo la leva di blocco attacco fotocamera/videocamera tirata completamente verso "FREE", riportare nella testata treppiede l'attacco di montaggio fotocamera/videocamera con la fotocamera/videocamera applicata. Poi spingere la leva di blocco attacco fotocamera/videocamera verso "LOCK" per bloccare.

D Regolazione dell'altezza dell'elevatore

1 Allentare la manopola di blocco elevatore.
2 Regolare l'altezza muovendo la testata treppiede.
3 Serrare la manopola di blocco elevatore.

E Panoramica e inclinazione

L'unica leva di panoramica di questo treppiede dispone di blocco panoramica e blocco inclinazione. Serrando leggermente la leva di panoramica si blocca l'inclinazione e serrandola di più si blocca la panoramica.

Prima di eseguire panoramica o inclinazione, verificare che la manopola di blocco elevatore sia saldamente bloccata. Se è sbloccata, la fotocamera digitale/videocamera può tremare.

Panoramica
1 Allentare la leva di panoramica.
2 Regolare la posizione muovendo la leva di panoramica.
3 Serrare la leva di panoramica. (Blocco panoramica)

Português

Características

O VCT-1500L é um tripé para câmaras estáticas digitais/câmaras de vídeo.
A parte inferior pode ser desmontada para permitir o seu uso num leque a extensão. Permite maior criatividade a partir de apenas 180 milímetros do solo.

Precaução

Nunca transporte o tripé com a câmara estática digital/câmara de vídeo acoplada.

Limpeza
- Limpe o tripé com um pano macio levemente humedecido com uma solução de detergente suave.
- Após utilizar o tripé em locais expostos à brisa marítima, lembre-se de limpá-lo com um pano seco.

Especificações

Carga máxima
2 500 g

Ângulo de giro
360 graus

Ângulo de inclinação
90 graus para baixo,
50 graus para cima

Nivelações de altura das pernas
4 níveis

Dimensões
Altura máxima:
aprox. 1 500 mm (pernas estendidas e usando a coluna central)
Altura mínima:
aprox. 430 mm
Curso da coluna central:
aprox. 300 mm

Peso
Aprox. 1 050 g

Itens incluídos
Tripé (1),
Estojo de transporte (1),
Documentos impressos

Design e especificações sujeitos a alterações sem aviso prévio.

A Identificação das Peças

Consulte de **A** a **G** para obter detalhes sobre os itens.

1 Pino
2 Calço de montagem da câmara
3 Cabeça do tripé
4 Aparelho principal
5 Botão de regulagem do enquadramento
6 Parafuso de regulagem da coluna central
7 Coluna central B
8 Perna
9 Obturador da coluna central
10 Saliência e parafuso de montagem da câmara
11 Alavanca de travamento do calço de montagem da câmara
12 Parafuso de travamento da cabeça do tripé
13 Coluna central A
14 Alavanca de controlo de giro e inclinação
15 Alavancas de ajuste do comprimento da perna

B Instalação do tripé

1 Desaperte as alavancas de ajuste do comprimento das pernas.
2 Regule o comprimento das pernas.
3 Aperte as alavancas de ajuste do comprimento das pernas.
4 Abra as pernas do tripé até que o tripé fique estável.

Nota
Abra as pernas do tripé devagar e cuidadosamente.
Ao estirá-las forçosamente poderá causar danos.

C Montagem da câmara estática digital/câmara de vídeo

Instale a bateria recarregável, o "Memory Stick" e uma cassete na câmara estática digital/câmara de vídeo, antes de montar a câmara no tripé.

1 Enquanto puxa a alavanca de travamento do calço de montagem da câmara completamente "FREE", retire o calço de montagem da câmara da cabeça do tripé.
2 Fixe o calço de montagem da câmara na câmara estática digital/câmara de vídeo e aperte o parafuso firmemente.
Quando for fixar a câmara de vídeo, alinhe o pino com o orifício de fixação.
3 Enquanto puxa a alavanca de travamento do calço de montagem da câmara completamente até "FREE", coloque de volta o calço de montagem da câmara com a câmara fixada, na cabeça do tripé. Em seguida, empurre a alavanca de travamento do calço de montagem da câmara até "LOCK" para travar.

D Regulação da altura da coluna central

1 Desaperte o parafuso de regulagem da coluna central.
2 Regule a altura movendo a cabeça do tripé.
3 Aperte o parafuso de regulagem da coluna central.

E Giro e inclinação

Esta única alavanca de controlo de giro e inclinação do tripé permite regular tanto o giro quanto a inclinação.
Ao apertar levemente a alavanca de controlo de giro e inclinação, poderá regular a inclinação, e ao apertá-la firmemente, poderá regular o giro.

Antes de efectuar o giro e a inclinação, certifique-se de que o parafuso de regulagem da coluna central esteja apertado firmemente. Se estiver desapertado, poderá provocar tremulações da câmara estática digital/câmara de vídeo.

Giro
1 Desaperte a alavanca de controlo de giro e inclinação.
2 Regule a posição movendo a alavanca de controlo de giro e inclinação.
3 Aperte a alavanca de controlo de giro e inclinação (Trava do giro).

***1 Nota**
Este tripé possui duas colunas centrais separadas para o caso de tomadas de cena a partir de posições baixas. Caso levante a junta de união das colunas centrais A e B do aparelho principal e continue a girar para a esquerda durante o travamento do giro, a coluna central A irá separar-se da coluna central B. Quando for efectuar o giro com a coluna central levantada, aperte a coluna central A e a coluna central B firmemente e certifique-se de afrouxar a trava de giro.

Inclinação
4 Desaperte a alavanca de controlo de giro e inclinação.
5 Regule a posição movendo a alavanca de controlo de giro e inclinação.
6 Aperte a alavanca de controlo de giro e inclinação (Trava de inclinação).

F Mudança do ângulo da cabeça do tripé

A posição horizontal de filmagem pode ser alterada para a posição vertical de filmagem.

1 Desaperte o parafuso de travamento da cabeça do tripé.
2 Levante a cabeça do tripé para a direita ou para a esquerda.
3 Aperte o parafuso de travamento da cabeça do tripé.

G Regulagem do grau de abertura das pernas do tripé

Posição baixa (ilustração A)
1 Feche as pernas.
2 Deslize o botão de regulagem do enquadramento para a direita, até obter um estalido de encaixe.
3 Abra completamente as pernas.
4 Retire a coluna central B.
5 Retire o parafuso de obturador da coluna central B e então encaixe o parafuso do obturador na junta de união da coluna central A.

*2 Para realizar tomadas de cena a partir de uma posição baixa, pode-se acoplar a câmara estática digital ao tripé inclinada para trás.

Posição semibaixa (ilustração B)
1 Feche as pernas lentamente.
2 A partir da posição baixa, feche as pernas de tal maneira que o botão de regulagem do enquadramento se deslize para a esquerda e se encaixe automaticamente no devido lugar.
Esta é a posição semibaixa.

Posição padrão
1 Feche as pernas e então volte a abri-las.
2 Se a coluna central B não estiver acoplada, fixe-a à junta de união da coluna central A.

Nota
Não estire as pernas quando estiver na posição baixa ou na posição semibaixa. As pernas não são fortes o suficiente quando estiradas.

Русский

Особенности

Штатив-тренога VCT-1500L изготовляется применительно к цифровому фотоаппарату-видеокамере.
Нижнюю часть штатива-треноги можно отсоединить от основной части для удобства пользования. Возможно обеспечить высоту минимум 180 мм от уровня земли.

Внимание !

Не следует переносить штатив-треногу вместе с закрепленным цифровым фотоаппаратом/видеокамерой.

Очистка от загрязнений
- Очистка штатива-треноги слегка промоводиться мягкой ветошью, смоченной моющей раствором нейтрального детергента.
- После съемки со штатив-треногой на морских берегах и пляжах обязательно нужно вытереть штатив-тренугу сухой чистой тряпкой.

Технические характеристики

Максимальная нагрузка
2500 кг

Угол панорамирования
360 град.

Угол наклонения
90 град. вниз
50 град. вверх

Ступени раскрытия ножек
4 ступени

Габаритные размеры
Максимальная высота:
около 1500 мм (с растянутыми ножками и поднятым подъемником)
Минимальная высота:
около 430 мм
Шаг подъемника:
около 300 мм

Масса аппарата
Около 1050 г

Комплектность поставки
Штатив-тренога (1),
Переносной футляр (1),
Набор напечатанной документации

Конструкция и техническая характеристика могут быть изменены без дополнительной информации.

A Детали и узлы аппарата

Подробнее см. изложенные в **A** - **G**.

1 Штифт
2 Подушка под установку камеры
3 Головки штатива-треноги
4 Основная часть
5 Кнопка регулировки раздвижения
6 Кнопка фиксации подъемника
7 Подъемник B
8 Ножка
9 Стопор подъемника
10 Винт и кнопка крепления камеры
11 Рычаককок фиксации установочной подушки
12 Кнопка фиксации головки штатива-треноги
13 Подъемник A
14 Ручка панопамирования
15 Рычаককок фиксации регулировки длины ножек

B Установка штатива-треноги

1 Освободить рычажки фиксатора регулировки длины ножек штатива-треноги.
2 Отрегулировать длину ножек штатива-треноги.
3 Зафиксировать рычажки фиксатора регулировки длины ножек.
4 Раздвинуть ножки до достижения устойчивого положения штатива-треноги.

Примечание
Ножки штатива-треноги следует раздвинуть осторожно и постепенно.
Надо помнить, что насильное натяжение ножек может вызывать их поломки.

C Установка цифрового фотоаппарата/видеокамеры

Перед установкой штатива-треногии обязательно надо встроить батарейкой блок, карточку памяти "Memory Stick" и кассету в цифровой фотоаппарат/видеокамеру.

1 Вытягивая рычажок блокировки подушки под установку камеры полностью до положения "FREE", перемещают подушку от головку штатива-треноги.
2 Прикрепить установочную подушку к цифровому фотоаппарату/видеокамере. При прикреплении подушки надо подтянуть крепежный винт прочно.
При прикреплении видеокамеры надо совместить штифт с позиционирующим отверстием.
3 Вытягивая рычажок блокировки подушки под установку камеры полностью до положения "FREE", заменяют установочную подушку под камеру, прикрепленную к головке штатфива-треноги. Затем, перемещают рычажок фиксации установочной подушки до положения фиксации "LOCK".

D Регулировка высоты подъемника

1 Ослабить кнопку блокировки подъемника.
2 Отрегулировать высоту, перемещая головку штатива-треноги.
3 Затянуть кнопку блокировки подъемника.

E Панорамирование и наклонение

Одной ручкой панорамирования можно зафиксировать положение панорамирования и наклонения. Закрепляя ручку панорамирования слегка, можно зафиксировать положение наклона, а закрепляя ручку прочнее, можно зафиксировать положение панорамирования.

Перед выполнением операции панорамирования и наклонения надо убедиться в надежной фиксуации кнопки блокировки подъемника. Надо помнить, что ненадежная фиксация может вызывать шатание цифрового фотоаппарата/видеокамеры.

Панорамирование
1 Ослабить ручку панорамирования.
2 Отрегулировать положение, управляя ручкой панорамирования.
3 Затянуть ручку панорамирования.
(Фиксировать положение панорамирования)

***1 Примечание**
Настоящий штатив-тренога имеет два отдельных подъемника для операции опускания.
В случае поднятия соединительной части подъемника A и подъемника B от главной части с поддержанием направления панорамирования против часовой стрелки во время фиксирования положения панорамирования, подъемник A отходит от подъемника B.
При панорамировании с поднятием подъемника время надо зафиксировать надежно подъемники A и B,и разфиксировать положение панорамирования.

Наклонение
4 Ослабить ручку панорамирования.
5 Отрегулировать положение, управляя ручкой панорамирования.
6 Закрепить ручку панорамирования.
(Зафиксировать положение наклонения)

F Изменение угла головки-штатива

Положение горизонтальной съемки можно перевести на положение вертикальной съемки.

1 Ослабить кнопку фиксации головки штатива-треноги.
2 Поставить головку штатива-треноги вправо или влево.
3 Затянуть кнопку фиксирования головки штатива-треноги.

G Определение угла раскрытия ножек

Нижнее положение (см. рис.A)
1 Закрыть ножки штатива-треноги.
2 С нижнего положения, закрыть ножки так, чтобы кнопка регулировки развижения переместилась влево и автоматически щелкнула в своем положении.
Так получается полуниженое положение ножек штатива-треноги.

Стандартное положение
1 Закрыть ножки штатива-треноги и вновь раскрыть их.
2 Если подъемник B не присоединен, нужно присоединить его к соединительной части подъемника A.

Примечание
Не следует расширить ножки штатива-треноги в нижнем или полуниженом положении. Надо помнить, что ножки в расширенном положении теряют нужную прокость.

Изготовитель: Сони Корпорейшн
Адрес: 1-7-1 Конан, Минато-ку,
Токио, 108-0075 Япония
Страна-производитель: Китай

中文（繁）

特點

VCT-1500L是數碼靜像照相機/攝影機用的三腳架。
下部可以拆卸，以便在更大範圍內使用。離地僅180 mm，允許您發揮更大的創造力。

注意

請勿讓數字靜像照相機／攝影機安裝在三腳架上搬帶。

清潔
- 用軟布稍稍蘸濕中性洗滌劑擦試三腳架。
- 凡在海風吹到的地方使用過三腳架後，一定要用乾布將三腳架擦干淨。

規格

最大荷重
2 500 g

攝全景角度
360 度

俯仰角度
前角 90 度
仰角 50 度

支腿段數
4 段

尺寸
最大高度：
大約 1 500 mm
（支腿張開且使用了升降器時）
最小高度：
大約 430 mm
升降器行程：
大約 300 mm

質量
大約 1 050 g

所含物品
三腳架(1)、
携帶袋(1)、
攜帶盒(1)、
成套印刷文件

設計和規格有所變更時，恕不另行奉告。

A 部件識別

有關項目的詳情，請參閱 **A** 到 **G**。

1 插銷
2 照相機安裝板螺
3 三腳架头
4 主裝置
5 跨式調整旋钮
6 升降器锁定旋钮
7 升降器B
8 支腿
9 升降器止動器
10 照相機安裝螺丝和旋鈕
11 照相機安裝板螺鈕定杆
12 三腳架頭鎖定旋鈕
13 升降器A
14 摇鏡頭手柄
15 支腿长度調整鎖定杆

B 設置三腳架

1 把支腿长度調整鎖定杆松开。
2 調整支腿的长度。
3 锁定支腿长度調整鎖定杆。
4 张开支腿直至三腳架变稳定。

注
必須慢慢且小心地張開三腳架。
如果猛力地拉開三腳架，很可能會造成損壞。

C 安裝數字靜像照相機／攝像機

把數字靜像照相機／攝影機安裝到三腳架之前，先在數字靜像照相機／攝影機中安裝電池組、"Memory Stick"和磁帶。

1 將照相机安裝板鞍锁定杆完全拉到"FREE"位置的同时，从三腳架头上滑出照相机安裝板鞍。
2 將照相機安裝板鞍裝在數字靜像照相機／攝影機上，拧緊螺絲。安裝攝影機時，必須將插銷與定位孔對準。
將照相机安裝板鞍锁定杆完全拉到"FREE"位置的同时，將装有照相機的照相機安裝板鞍装回到三腳架頭上。然後將照相機安裝板鞍鎖定杆推到"LOCK"位置鎖定。

D 調整升降器的高度

1 松開升降器鎖定旋鈕。
2 移動三腳架頭以調整高度。
3 擰紧升降器鎖定旋鈕。

E 搖鏡頭和俯仰鏡头

本三腳架的一個搖鏡頭手柄提供搖鏡头锁定和俯仰锁定。稍稍固紧搖鏡头手柄可以锁定俯仰，用力固紧鎖锁定搖鏡頭。

在搖鏡頭和俯仰鏡頭之前，請先确认升降器鎖定旋鈕是否已牢固锁定。如果未鎖定，可能會引起數碼靜像照相機／攝像機損傷。

搖鏡头
1 松开搖鏡头手柄。
2 移动搖鏡头手柄以 調整照相机／攝像机的位置。
3 拧紧搖鏡头手柄。（搖鏡头锁定）

***1 注**
本三腳架有两个独立的升降器，用于低位置的工作。如果您从主装置上升高升降器A和升降器B的连接件，并在搖鏡头锁定期间逆时针摇动摇头，升降器A将与升降器B分离。升降器升高后摇晃头，请固紧升降器A和升降器B，并确保松开搖鏡头锁定。

俯仰鏡头
4 松开搖鏡头手柄。
5 移动搖鏡头手柄以 調整照相机／攝像机的位置。
6 拧紧搖鏡头手柄。（俯仰锁定）

F 改变三腳架头的角度

可以将照相机的水平拍摄位置变成垂直拍摄位置。

1 松开三腳架头锁定旋钮。
2 将三腳架头固定在右边或左边。
3 拧紧三腳架头锁定旋钮。

G 设定支腿張开的角度

低位置（圖A）
1 收拢支腿。
2 向右滑动跨式調整旋钮，直到其咔嗒一声到位。
3 完全张开支腿。
4 拆下升降器B。
5 从升降器B上拆下升降器止动器螺丝，然后将升降器止动器螺丝装到升降器A的连接件上。

*2 要从低位置向上拍摄，可以将数码静像照相机装到三腳架的后面。

半低位置（圖B）
1 慢慢收拢支腿。
2 从低位置，收拢支腿使跨式調整旋钮滑向左边并自动咔嗒一声到位。
该位置是半低位置。

標準位置
1 收拢支腿，然後張開。
2 如果未安装升降器B，請將它安装到升降器A的連接件上。

註
請勿在低位置或半低位置伸出支腿。此時伸出支腿不夠穩固。

中文（简）

特点

VCT-1500L是数码静像照相机/摄像机用的三腳架。
下部可以拆卸，以便在更大范围内使用。离地仅180 mm，允许您发挥更大的创造力。

注意

请勿让数码静像照相机/ 摄像机安装在三腳架上搬带。

清洁
- 用软布稍稍蘸湿中性洗涤剂擦试三腳架。
- 凡在海风吹到的地方使用过三腳架后，一定要用干布将三腳架擦干净。

规格

最大负荷
2 500 g

摄全景角度
360 度

俯仰角度
俯角 90 度
仰角 50 度

支腿段数
4 段

尺寸
最大高度：
大约 1 500 mm
（支腿张开且使用了升降器时）
最小高度：
大约 430 mm
升降器行程：
大约 300 mm

质量
大约 1 050 g

所含物品
三腳架(1)、
携带袋(1)、
成套印刷文件

设计和规格如有变更，恕不另行通知。

A 部件识别

有关项目的详情，请参阅 **A** 到 **G**。

1 插销
2 照相机安装板鞍
3 三腳架头
4 主装置
5 跨式调整旋钮
6 升降器锁定旋钮
7 升降器B
8 支腿
9 升降器止动器
10 照相机安装螺丝和旋钮
11 照相机安装板鞍锁定杆
12 三腳架头锁定旋钮
13 升降器A
14 摇镜头手柄
15 支腿长度调整锁定杆

B 设置三腳架

1 把支腿长度调整锁定杆松开。
2 调整支腿的长度。
3 锁定支腿长度调整锁定杆。
4 张开支腿直至三腳架变稳定。

注
必须慢慢且小心地张开三腳架。
如果猛力地拉开三腳架，很可能会造成损坏。

C 安装数码静像照相机/摄像机

把数码静像照相机/ 摄像机安装到三腳架之前，先在数码静像照相机/摄像机中安装电池组、"Memory Stick"和磁带。

1 将照相机安装板鞍锁定杆完全拉到"FREE"位置的同时，从三腳架头上滑出照相机安装板鞍。
2 将照相机安装板鞍装在数码静像照相机/ 摄像机上，拧紧螺丝。安装摄像机时，必须将插销与定位孔对准。
将照相机安装板鞍锁定杆完全拉到"FREE"位置的同时，将装有照相机的照相机安装板鞍装回到三腳架头上。然后将照相机安装板鞍锁定杆推到"LOCK"位置锁定。

D 调整升降器的高度

1 松开升降器锁定旋钮。
2 移动三腳架头以调整高度。
3 拧紧升降器锁定旋钮。

E 摇镜头和俯仰镜头

本三腳架的一个摇镜头手柄提供摇镜头锁定和俯仰锁定。稍稍固紧摇镜头手柄可以锁定俯仰，用力固紧锁锁定摇镜头。

在摇镜头和俯仰镜头之前，请先确认升降器锁定旋钮是否已牢固锁定。如果未锁定，可能会引起数码静像照相机/摄像机损伤。

摇镜头
1 松开摇镜头手柄。
2 移动摇镜头手柄以 调整照相机/ 摄像机的位置。
3 拧紧摇镜头手柄。（摇镜头锁定）

***1 注**
本三腳架有两个独立的升降器，用于低位置的工作。如果您从主装置上升高升降器A和升降器B的连接件，并在摇镜头锁定期间逆时针摇动摇头，升降器A将与升降器B分离。升降器升高后摇晃头，请固紧升降器A和升降器B，并确保松开摇镜头锁定。

俯仰镜头
4 松开摇镜头手柄。
5 移动摇镜头手柄以 调整照相机/摄像机的位置。
6 拧紧摇镜头手柄。（俯仰锁定）

F 改变三腳架头的角度

可以将照相机的水平拍摄位置变成垂直拍摄位置。

1 松开三腳架头锁定旋钮。
2 将三腳架头固定在右边或左边。
3 拧紧三腳架头锁定旋钮。

G 设定支腿张开的角度

低位置（图A）
1 收拢支腿。
2 向右滑动跨式调整旋钮，直到其咔嗒一声到位。
3 完全张开支腿。
4 拆下升降器B。
5 从升降器B上拆下升降器止动器螺丝，然后将升降器止动器螺丝装到升降器A的连接件上。

*2 要从低位置向上拍摄，可以将数码静像照相机装到三腳架的后面。

半低位置（图B）
1 慢慢收拢支腿。
2 从低位置，收拢支腿使跨式调整旋钮滑向左边并自动咔嗒一声到位。
该位置是半低位置。

标准位置
1 收拢支腿，然后张开。
2 如果未安装升降器B，请将它安装到升降器A的连接件上。

注
请勿在低位置或半低位置伸出支腿。此时伸出支腿不够稳固。

한국어

주요 특징

VCT-1500L은 디지털 스틸 카메라/비디오 카메라용 삼각대입니다. 아랫부분은 분리하고 다용도로 사용할 수 있습니다. 지면에서 불과 180 mm부터 높은 위치에서도 활영 가능합니다.

주의사항

디지털 스틸 카메라/비디오 카메라를 장착한 채 절대로 삼각대를 운반하지 마십시오.

손질법
- 삼각대는 묽은 중성 세제로 살짝 적신 부드러운 헝겊으로 닦아 주십시오.
- 바닷바람이 심는 장소에서 삼각대를 사용한 후에는 반드시 마른 헝겊으로 닦아 주십시오.

주요 제원

최대 부하
2,500 g

패닝 각도
360도

틸트 각도
아랫방향 90도,
윗방향 50도

다리 신축 단수
4 단

외형치수
최고 높이: 약 1,500 mm
(게각 상태에서 엘리베이터 사용 시)
최저 높이: 약 430 mm
엘리베이터 신축 길이: 약 300 mm

중량
약 1,050 g

동봉품
삼각대(1),
휴대용 케이스(1),
도큐먼트 세트

디자인 및 주요 제원은 예고 없이 변경하는 경우가 있습니다.

A 각 부분 명칭

각 항목에 대해서는 **A** - **G** 를 참조하여 주십시오.

1 핀
2 카메라 장착 슈
3 삼각대 헤드
4 본체
5 개각 조정 손잡이
6 엘리베이터 잠금 손잡이
7 엘리베이터 B
8 다리
9 엘리베이터 스토퍼
10 카메라 장착 나사와 손잡이
11 카메라 장착 슈 잠금 레버
12 삼각대 헤드 잠금 손잡이
13 엘리베이터 A
14 팬 핸들
15 다리 길이 조절 잠금 레버

B 삼각대 세트하기

1 다리 길이 조절 잠금 레버를 해제합니다.
2 다리 길이를 조절합니다.
3 다리 길이 조절 잠금 레버를 잠급니다.
4 다리를 벌고 삼각대를 안정시켜 놓습니다.

주의점
삼각대의 다리는 천천히 조심해서 열어 주십시오.
너무 강하게 잡아 당기면 고장의 원인이 됩니다.

C 디지털 스틸 카메라/비디오 카메라 장착하기

배터리팩, "Memory Stick", 카세트는 디지털 스틸 카메라/비디오 카메라를 장착해 장착하기 전에 삽입하여 주십시오.

1 카메라 장착 슈 잠금 레버를 "FREE" 쪽으로 끝까지 당기면서 삼각대 헤드에서 카메라 장착 슈를 빼십시오.
2 카메라 장착 슈를 디지털 스틸 카메라/비디오 카메라에 장착합니다.
나사를 꼭 조입니다.
비디오 카메라를 장착할 때에는 핀을 위치 고정구에 맞추어 주십시오.
3 카메라 장착 슈 잠금 레버를 "FREE" 쪽으로 끝까지 당기면서 삼각대 헤드에 카메라를 장착한 카메라 장착 슈를 원래 위치로 되돌려 놓습니다. 다음에 카메라 장착 슈 잠금 레버를 "LOCK" 쪽으로 눌러서 잠급니다.

D 엘리베이터 높이 조절하기

1 엘리베이터 잠금 손잡이를 느슨하게 풀니다.
2 삼각대 헤드를 움직여서 높이를 조절합니다.
3 엘리베이터 잠금 손잡이를 조입니다.

E 패닝과 틸팅

본 삼각대는 1개의 팬 핸들로 팬 잠금과 틸트 잠금 양쪽 모두 조작할 수 있습니다. 팬 핸들을 가볍게 고정하면 틸트 잠금 할 수 있고 단단히 고정하면 팬 잠금을 할 수 있습니다.

패닝과 틸팅을 하기 전에 엘리베이터 잠금 손잡이는 반드시 완전히 조여 주십시오. 헐거이 있으면 디지털 스틸 카메라/비디오 카메라가 흔들리게 됩니다.

패닝
1 팬 핸들을 느슨하게 풀니다.
2 팬 핸들을 움직여서 위치를 조정합니다.
3 팬 핸들을 조입니다.(팬 잠금)

틸팅
4 팬 핸들을 느슨하게 풀니다.
5 팬 핸들을 움직여서 위치를 조정합니다.
6 팬 핸들을 조입니다.(틸트 잠금)

F 삼각대 헤드의 각도 변경하기

촬영 위치를 가로 방향에서 세로 방향으로 변경할 수 있습니다.

1 삼각대 헤드 잠금 손잡이를 느슨하게 풀니다.
2 삼각대 헤드를 오른쪽 또는 왼쪽 방향으로 돌립니다.
3 삼각대 헤드 잠금 손잡이를 조입니다.

G 개각 각도 설정하기

낮은 위치(그림 A)
1 다리를 닫습니다.
2 개각 조정 손잡이를 고정되는 소리가 들릴 때까지 오른쪽으로 밀니다.
3 다리를 완전히 엽니다.
4 엘리베이터 B를 분리합니다.
5 엘리베이터 B의 엘리베이터 스토퍼 나사를 해서 엘리베이터 A의 연결부에 엘리베이터 스토퍼 나사를 장착합니다.

*2 낮은 위치에서 촬영할 때는 카메라를 삼각대에 뒷방향으로 장착할

Free Manuals Download Website

http://myh66.com

http://usermanuals.us

http://www.somanuals.com

http://www.4manuals.cc

http://www.manual-lib.com

http://www.404manual.com

http://www.luxmanual.com

http://aubethermostatmanual.com

Golf course search by state

http://golfingnear.com

Email search by domain

http://emailbydomain.com

Auto manuals search

http://auto.somanuals.com

TV manuals search

http://tv.somanuals.com