Axor Starck

WC Brush Holder, Lotion Dispenser / Support et brosse WC, Distributeur de savon liquide / Escobilla para WC, Dosificador

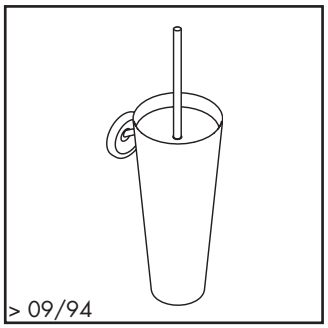

40835XX0

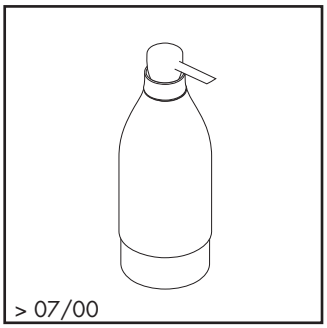

40819XX0

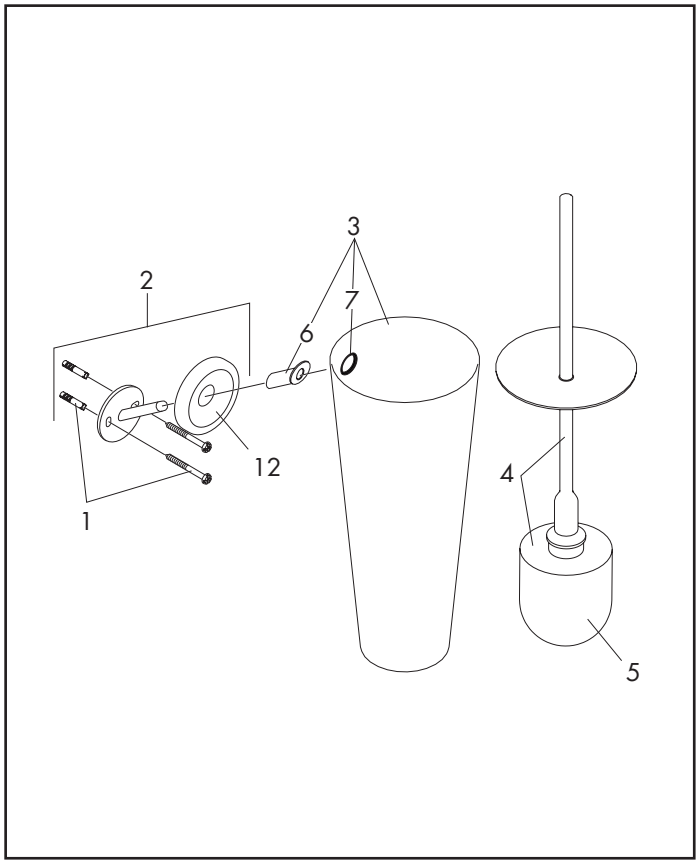

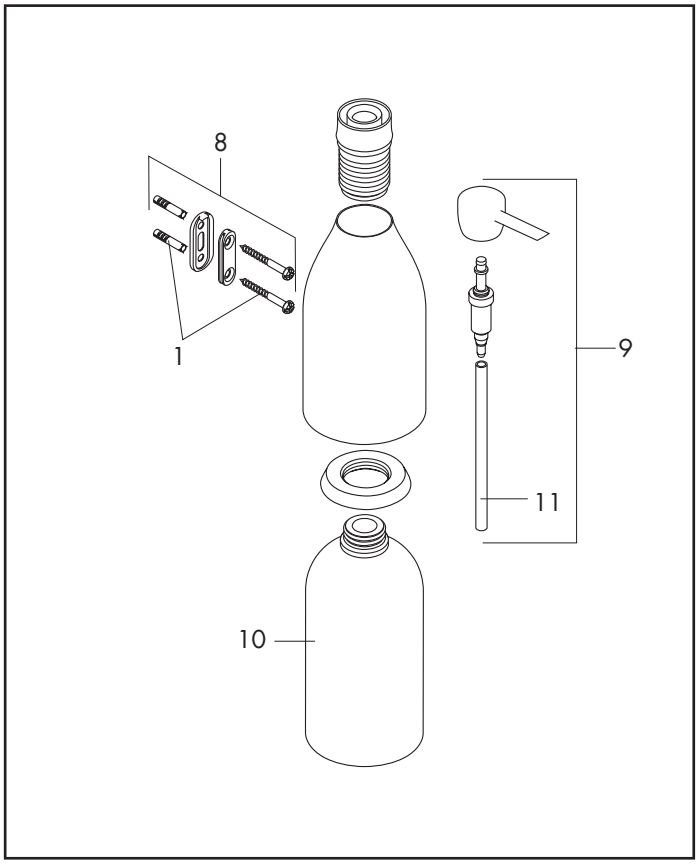

Pos.	Description	Description	Denominación	No./Nr./N°		PG
1	mounting set	set de fixation	Set de fijación	40916000		
2	support	support	Soporte completo	40837XX0		
3	cup on its own	récipient brosse WC	Depósito metálico para escobilla	40895XX0		
4	stick with brush	manche avec brosse	Escobilla	40889XX0		
5	WC-brush black	brosse WC noir	Cepillo negro	40068000		
6	distance sleeve	fourreau	Funda transparente	96312000		
7	guide	guide	Arandela	96149000		
8	support	support	Soporte completo	96458000		
9	pump	pompe	Bomba	96457XX0		
10	bottle for lotion dispenser	réservoir savon liquide	Botella para dosificador	94418000		
11	straw	tube	Tubo	97365000		
12	escutcheon	rosace	Florón	97519XX0		

XXX = Please see page 4.1 for finish codes / *PG is for Chrome only. See the index for other finishes.
XXX = Description des codes couleur page 4.1 / *PG concerne Chromé seulement. Pour les autres, voir dans la liste des réferences.
XXX = Para el código de acabados ver página 4.1 / *La PG vale para Cromado solo. Ver el indice para las otras superficies.

Download from Www.Somanuals.com. All Manuals Search And Download.

Free Manuals Download Website

http://myh66.com

http://usermanuals.us

http://www.somanuals.com

http://www.4manuals.cc

http://www.manual-lib.com

http://www.404manual.com

http://www.luxmanual.com

http://aubethermostatmanual.com

Golf course search by state

http://golfingnear.com

Email search by domain

http://emailbydomain.com

Auto manuals search

http://auto.somanuals.com

TV manuals search

http://tv.somanuals.com